Übersicht overview

sportline

Seite page 10-13

hoher Seitenhalt im Rückenteil
flache Seitenwangen im Sitzteil
high lateral support of the backrest, flat lateral support of the seat

traveller

14-15

hohe Seitenwangen im Rückenteil
high lateral support of the backrest

touring

16-17

flache Seitenwangen im Rückenteil
flat lateral support of the backrest

vario

18-19

verstellbare Seitenwangen im Rückenteil
Sitztiefenverstellung
Lendenwirbelstütze
verlängertes Rückenteil (vario XXL)
adjustable lateral support of the backrest
adjustable seat depth
lumbar support
extended backrest (vario XXL)

Trophy-Tec
Wolfgang Marxer Dipl.-Ing.(FH)
Egerlandring 26
D-87600 Kaufbeuren
tel: +49-8341-9610943
fax: +49-8341-9610967
email: info@trophy-tec.de
web: http://www.trophy-tec.de

TROPHY-TEC
GPS
Offroadnavigation
Fahrzeug-/Reisezubehör
Wolfgang Marxer Dipl.-Ing.(FH)
tel: +49-8341-9610943
web: http://www.trophy-tec.de
... denn mit uns kommen Sie ans Ziel !!!

		Seiten pages
Bezugsstoffe / Abmessungen fabrics / dimensions	scheel-mann	20-21
	ergo	30-31

ergo

Fahrersitze für LKW, Bus und Bahn
driver seats for trucks, buses and trains

ergo S

24-25

ergo LS

26-27

ergo DPS

28-29

TROPHY-TEC
GPS
Offroadnavigation
Fahrzeug-/Reisezubehör
Wolfgang Marxer Dipl.-Ing.(FH)
Tel. +49-0341-9610945
web: http://www.trophy-tec.de
... denn mit uns kommen Sie ans Ziel !!!

pneumatische Federung / Dämpfung (individuell verstellbar), pneumatische Steuerung der Rücken-Seitenwangen und der Lendenwirbelstütze, verstellbare Sitztiefe, Sitzheizung (Sitzfläche und Rücken)
pneumatically adjustable suspension / attenuation (individually adjustable), pneumatic control of the backrest bolster and the lumbar support, adjustable seat depth, heating seat (seat and backrest)

integrierter Kompressor* (Option)
integrated compressor* (optional)

Ventilation in Sitz und Rücken (entlüftend)*
ventilation in seat and backrest (extracting)*

DPS Blockiersystem
Nackenunterstützung pneumatisch
DPS blocking system
pneumatical neck support

* **ergo LS** mit Kompressor: Ventilation entfällt
* ergo LS with compressor: ventilation not applicable

Vollpolster-Kopfstütze
in Höhe und Neigung einstellbar (alle Modelle)
fully padded headrest
adjustable in height and inclination (all models)

Stahlrahmen
steel frame

Verstellbare Seitenwangen im Rückenteil (vario)
adjustable lateral support in the backrest (vario)

Beidseitige Lehnenentriegelung
für weit nach vorne klappbare Rückenlehne (alle Modelle)
unlocking device on both sides to fold down the backrest
far to the front (all models)

In Höhe und Wölbung einstellbare Lendenwirbelstütze (optional)
(vario E elektrisch, standard)
lumbar support adjustable in height and curvature (optional)
(vario E: electrical adjustment)

Stufenlos einstellbarer beidseitig arretierter Drehbeschlag
(alle Modelle, vario E elektrisch)
continuously adjustable turning device, lockable from both sides
(all models; vario E: electrical adjustment)

Sitztiefeneinstellung 495-570 mm (vario)
seat depth adjustment from 495 to 570 mm (vario)

TROPHY-TEC
GFB
Offroadinstallation
Fahrzeug-Ausstattungszubehör
Wolfgang Marker Dipl.-Ing.(FH)
tel: +49-8341-9610943
web: http://www.trophy-tec.de
... denn mit uns kommen Sie ans Ziel !!!

technische Eigenschaften technical specifications

Als Hersteller von ergonomischen Fahrzeugsitzen mit eigener Produktion, sind wir in der Lage **kundespezifische Kleinserien** zu fertigen.
Zu unseren Kunden zählen unter anderem namhafte Hersteller von Pistenfahrzeugen und Firmen im Bereich der Behindertensitztechnik.
As manufacturer of ergonomically shaped car seats with an own production facility, we are able to produce **customized small series**.
Among our customers there are well-known manufacturers of snow groomers and companies in the field of seating technology for handicapped persons.

sportline	traveller	touring	vario	vario XXL	vario E	vario E XXL

4-Wege **Lordosesystem**. Die Lendenwirbelunterstützung ist in Höhe und Wölbung verstellbar, dadurch wird eine individuelle Einstellung ermöglicht.
4-way **lumbar support**. This support is adjustable in height and curvature; thereby an individual regulation is possible.

Stufenlose **Sitztiefenregulierung**. Die im Bereich 495-570 mm einstellbare Sitztiefe ermöglicht es die optimale Auflagefläche der Oberschenkel zu ermitteln.
Continuously adjustment of the **seat depth**. The seat depth is movable between 495 and 570 mm so that you can find out the perfect support surface for the thighs.

Verstellbare **Seitenwangen** im Rückenteil. Durch die Verstellmöglichkeit der Seitenwangen kann je nach Bedarf der Seitenhalt beeinflusst werden. Je nach Körpergröße kann der Sitz somit individuell auf den Torso angepasst werden.
Adjustable **lateral supports** in the backrest. Due to the adjustment possibilities of the bolsters, the side support can be influenced. Therefore the seat can individually be adapted to the body height and the torso.

Sitzheizung in Sitz- und Rückenteil.
Heating system in the seat and backrest.

Pneumatisches 5-Kammer **Massagesystem**, 2-stufig einstellbar mit Lordosefunktion, pneumatisch in Höhe und Wölbung einstellbar.
Pneumatic 5-chamber **massage system**, adjustable in 2 stages with lumbar function, pneumatically adjustable in height and curvature.

Komfortarmlehne im original Bezugsstoff, einstellbar und klappbar.
Comfort armrests upholstered in the original fabric, movable and foldable.

Gepäcknetz. **Baggage net**.

TROPHY-TEC GPS Offroadnavigation Fahrzeug- und Reisezubehör Wolfgang Marxer Dipl.-Ing.(FH) tel: +49-8341-9610943 web: http://www.trophy-tec.de ... denn mit uns kommen Sie ans Ziel !!!

Zubehör:
accessories:

Massageeinrichtung im Rücken

massage unit in the backrest

Steuereinheit der Massagefunktionen

control of the massage unit

Armlehnen, nach oben klappbar

armrests, foldable upwards

Gepäcknetz

baggage net

scheel-mann sportline N

Kompakter Fahrzeugsitz mit **hohen Seitenwangen** im Rückenteil und **flachen Seitenwangen** im Sitzteil
compact car seat with **high lateral support** in the backrest and **flat side cushions** in the seat part

sportline N
Art.Nr. p/n 0812100
Leder schwarz, Kappnaht weiss (Sonderausstattung)
leather black, lap seam white (special accessory)

TROPHY-TEC
GPS
Offroadnavigation
Fahrzeug-/Reisezubehör
Wolfgang Marxer Dipl.-Ing.(FH)
tel: +49-8341-9610943
web: http://www.trophy-tec.de
... denn mit uns kommen Sie ans Ziel !!!

Die **sportline**-Reihe bietet dank des kompakten Designs ein breites Spektrum an Einbaumöglichkeiten. Das Rückenteil mit ausgeprägten Seitenwangen, kombiniert mit dem flachen, im Kniebereich auslaufenden Sitzteil, ist besonders für Fahrzeuge mit hohem Einstieg geeignet. Der sportline ist ebenfalls mit kurzem Sitzteil erhältlich.

The **sportline** series offers a variety of mounting options thanks to its concise design. The backrest with large side bolsters combined with the flat seat is especially appropriate for vehicles with a high entrance. sportline is also available with a short seat cushion.

TROPHY TEC GPS
Offroadnavigation
Fahrzeug-/Reisezubehör
Wolfgang Marxer Dipl.-Ing.(FH)
tel: +49-8341-9610943
web: http://www.trophy-tec.de
... denn mit uns kommen Sie ans Ziel !!!

sportline F kurzes Sitzteil short seat

Art.Nr. p/n 0811101

Ausstattung configuration

	sportline N	sportline F
Art.Nr p/n	0812100	0811101
	hohe Seitenwangen im Rückenteil, flache Seitenwangen im Sitzteil high lateral support of backrest, flat side bolsters in the seat part	kurze Sitzfläche short seat cushion

Optionen options

	HZG	ARML	ARMR	MASS	NET
Art.Nr p/n	0891002	0790008	0790007	0899038	0899046
Bedienteil l/r control l/r	0890002/01	links left	rechts right		
	Heizung in Sitz und Rücken heating in seat and backrest	**Armauflagen** nach oben klappbar armrests foldable upwards		**Massageeinrichtung** im Rücken, pneumatisch massage unit in the backrest, pneumatic	**Gepäcknetz** baggage net

scheel-mann sportline LR

Kompakter Fahrzeugsitz mit **hohen Seitenwangen** im Rückenteil und **flachen Seitenwangen** im Sitzteil
compact car seat with **high lateral support** in the backrest and **flat side cushions** in the seat part

sportline LR
Art.Nr. p/n 0812102
LR 02 / C 111

TROPHY-TEC
GPS
Offroadnavigation
Fahrzeug-/Reisezubehör
Wolfgang Marker Dipl.-Ing.(FH)
tel: +49-8341-9610943
web: http://www.trophy-tec.de
... denn mit uns kommen Sie ans Ziel !!!

Abgestimmt auf den **Land Rover Defender ®**
Especially designed for the **Land Rover Defender ®**

Abenteuerreise Experten adventure journey experts www.overcross.de

Der **sportline LR** basiert auf dem bewährten Modell sportline N und wurde speziell für den Land Rover Defender ® entwickelt. Die Form der Kopfstütze orientiert sich an der Original-Kopfstütze des Defender Td4. Den strapazierfähigen original Land Rover Bezugstoff LR 02 finden Sie in unserer Kollektion (Seite 20/21). Da bei den Defender-Fahrzeugen der Fahrer- und Beifahrersitz nah an der Tür positioniert sind, ist bei den sportline LR Sitzen die Entriegelung der Rückenlehne nur innenseitig ausgeführt. Optional erhältlich ist eine Klappkonsole: nach Entfernen der beiden vorderen Inbusschrauben an den Sitzschienen kann der gesamte Sitz um 45° nach hinten geschwenkt werden, um das Batteriefach möglichst einfach zu erreichen.
Beim Modell **sportline LR Edition** wird der Zugang zur Bordelektrik im Handumdrehen ermöglicht: Hier kann nach Entfernen eines Splintes das Sitzkissen um ca. 90° nach oben geklappt werden.

The **sportline LR** is based on the established model sportline N and was especially designed for the Land Rover Defender ®. The form of the headrest follows the original headrest of the Defender Td4. In our fabrics range (see page 20/21) you will find the durable original Land Rover fabric LR 02. As the driver and passenger seats of the Defender cars are positioned closely to the door, the unlocking of the backrest of the sportline LR models is only inwards. On option a folding panel is available: After having removed the two front socket screws of the seat rails, the entire seat can be folded backwards by 45° to reach the battery tray as easy as possible.
The model **sportline LR Edition** has an easily accessible on-board electric system:
After having removed a splint, the seat cushion can be folded upwards by approx. 90°.

sportline LR Edition **Art.Nr.** p/n **0812107/06** klappbares Sitzteil foldable seat

Trophy-tec GPS Navigation/Reisezubehör
Wolfgang Marxer Dipl.-Ing.(FH)
tel: +49-8341-9610943
web: http://www.trophy-tec.de
... denn mit uns kommen Sie ans Ziel !!!

Ausstattung configuration

	sportline LR	**sportline LR Edition**
Art.Nr p/n	L 0812101 R 0812102	L 0812107 R 0812106
	hohe Seitenwangen im Rückenteil, flache Seitenwangen im Sitzteil high lateral support of backrest, flat side bolsters in the seat part	klappbares Sitzkissen foldable seat cushion

Optionen options

	HZG	**ARML**	**ARMR**	**MASS**	**NET**
	0891002	0790008	0790007	0899038	0899046
Bedienteil l/r control l/r	0890002/01				
	Heizung in Sitz und Rücken heating in seat and backrest	links left **Armauflagen** nach oben klappbar armrests foldable upwards	rechts right	**Massageeinrichtung** im Rücken, pneumatisch massage unit in the backrest, pneumatic	**Gepäcknetz** baggage net

scheel-mann traveller

Fahrzeugsitz mit **hohen Seitenwangen** im Rückenteil
car seat with **high lateral support** in the backrest

traveller F
Art.Nr. p/n 0841100
BAC / C 350

TROPHY-TEC
GPS
Offroadnavigation
Fahrzeug-/Reisezubehör
Wolfgang Marxer Dipl.-Ing.(FH)
tel: +49-8341-9610943
web: http://www.trophy-tec.de
... denn mit uns kommen Sie ans Ziel !!!

Mit den hoch ausgeführten Seitenwangen im Rückenteil bietet das Modell **traveller** viel Seitenhalt und eine perfekte Sitzposition für lange Touren, die Ihnen wie ein kurzer Trip erscheinen werden. Die optional wählbare Lendenwirbelstütze kann individuell in Höhe und Wölbung verstellt werden.
Der traveller ist in zwei Basisvarianten erhältlich, die sich durch verschiedene Sitzteile unterscheiden.
With the large side bolsters in the backrest the model **traveller** offers a lot of side support and a perfect sitting position for long tours which will seem to be short trips. The optional lumbar support can be adjusted individually in height and curvature. traveller is available in two basic variants which differ in the seat parts.

TROPHY-TEC GPS Offroadnavigation
Fahrzeug Ausstattungen
Wolfgang Marsch Dipl.-Ing.(FH)
tel: +49-8341-9610943
web: http://www.trophy-tec.de
... denn mit uns kommen Sie ans Ziel !!!

Ausstattung configuration

	traveller	traveller F
Art.Nr p/n	0941100	0841100
	hohe Seitenwangen im Sitzteil high side bolsters in the seat part	**flache Seitenwangen** im Sitzteil flat side bolsters in the seat part

Optionen options

	LW	HZG	ARML	ARMR	MASS	NET
Art.Nr p/n	0899036	0891002 Bedienteil l/r control l/r 0890002/01	0790008	0790007	0899038	0899046
	Lendenwirbelstütze verstellbar lumbar support adjustable	**Heizung** in Sitz und Rücken heating in seat and backrest	links left **Armauflagen** nach oben klappbar armrests foldable upwards	rechts right	**Massageeinrichtung** im Rücken, pneumatisch massage unit in the backrest, pneumatic	**Gepäcknetz** baggage net

scheel-mann touring

Fahrzeugsitz mit **flachen Seitenwangen** im Rückenteil
car seat with **flat lateral support** in the backrest

touring Art.Nr. p/n 0951100
N 120 / V 120
mit Gepäcknetz (Zubehör)
with baggage net (accessory)

TROPHY-TEC
GPS
Offroadnavigation
Fahrzeug-/Reisezubehör
Wolfgang Marxer Dipl.-Ing.(FH)
tel: +49-8341-9610943
web: http://www.trophy-tec.de
... denn mit uns kommen Sie ans Ziel !!!

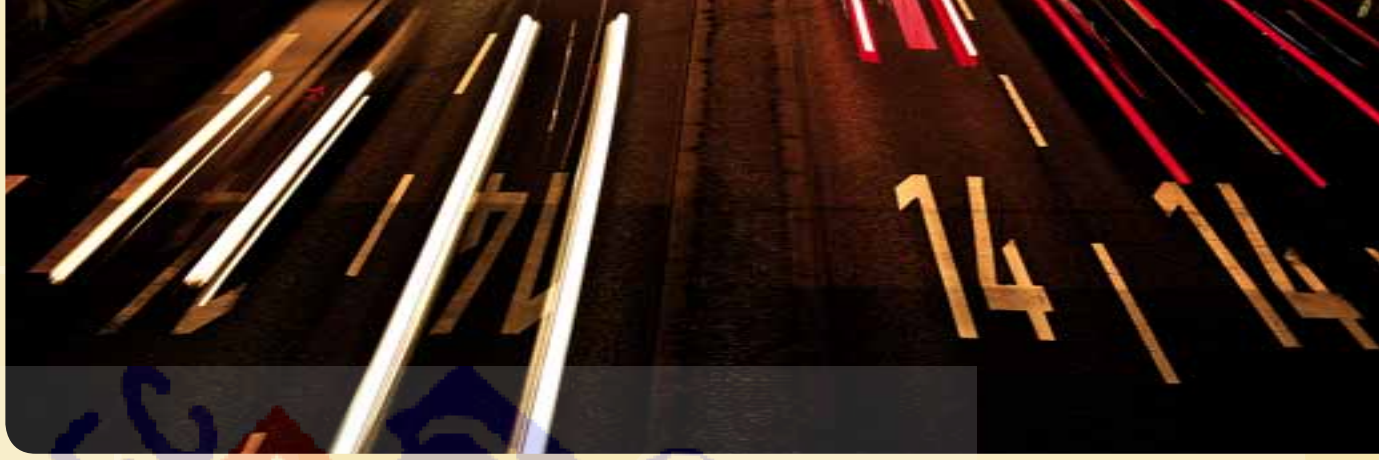

Das Modell **touring** bietet aufgrund der flachen Seitenwangen im Rückenteil besonders viel Platz für korpulente Personen. Durch die Vielzahl von Optionen kann der Sitz individuell ausgerüstet werden. Die beiden Basisvarianten touring und touring F unterscheiden sich im Sitzteil.

Due to the flat lateral support of the backrest the model **touring** offers especially much space for heavyset persons. There are several options for this seat so that it can be adapted to your special requests. The basic models touring and touring F vary in the seat part.

TROPHY-TEC
GPS
Offroadnavigation
Wolfgang Marxer Dipl.-Ing.(FH)
tel: +49-8341-9610943
web: http://www.trophy-tec.de
... denn mit uns kommen Sie ans Ziel !!!

	Ausstattung configuration		Optionen options					
	touring	**touring F**	**LW**	**HZG**	**ARML**	**ARMR**	**MASS**	**NET**
Art.Nr p/n	0951100	0851100	0899036	0891002 Bedienteil l/r control l/r 0890002/01	0790008	0790007	0899038	0899046
	hohe Seitenwangen im Sitzteil high side bolsters in the seat part	**flache Seitenwangen** im Sitzteil flat side bolsters in the seat part	**Lendenwirbelstütze** verstellbar lumbar support adjustable	**Heizung** in Sitz und Rücken heating in seat and backrest	links left rechts right **Armauflagen** nach oben klappbar armrests foldable upwards		**Massageeinrichtung** im Rücken, pneumatisch massage unit in the backrest, pneumatic	**Gepäcknetz** baggage net

scheel-mann vario

Autositz mit **verstellbarer Sitztiefe**, **Lordosenstütze** und **Seitenwangen** im Rückenteil
car seat with **adjustable seat depth**, **lumbar support** and **lateral support** in the backrest

vario XXL Art.Nr. p/n 0941128
N 120 / V 120
mit verlängertem Rückenteil, verstellbaren Seitenwangen im Rückenteil, Sitztiefenverstellung und 4-Wege Lordosenstütze
with extended backrest, adjustable lateral support in the backrest, adjustable seat length and 4-way lumbar support

TROPHY-TEC
GPS
Offroadnavigation
Fahrzeug-/Reisezubehör
Wolfgang Marxer Dipl.-Ing.(FH)
tel: +49-8341-9610943
web: http://www.trophy-tec.de
... denn mit uns kommen Sie ans Ziel !!!

Das Modell **vario** überzeugt durch Variabilität. Das Flaggschiff der scheel-mann Sitzreihe lässt keine Wünsche offen. Die Sitztiefe lässt sich um 75 mm verstellen und auf individuelle Proportionen anpassen. Die 4-Wege Lendenwirbelstütze und die verstellbaren Seitenwangen im Rückenteil machen den Sitz zum orthopädischen Sitzwunder. Der **vario XXL** hat einen besonders hohes Rückenteil und bietet auch „Sitzriesen" die nötige Auflagefläche der Schulterpartie. Die Verstellungen erfolgen bei dem Modell **vario E** bzw. **vario E XXL** elektrisch über eine seitlich angebrachte Steuerkonsole.

The model **vario** convinces by variability. The flagship of the scheel-mann series leaves nothing to be desired. The seat depth is adjustable by 75 mm and can thus be adapted to the individual proportions. The 4-way lumbar support and the adjustable side bolsters in the backrest turn this model into an orthopedically sitting miracle. **vario XXL** has an extra-long backrest and offers also persons with long torsos the necessary support surface for their shoulders. The adjustment of the models **vario E** and **vario E XXL** is operated electrically by a control fixed to the side.

TROPHY-TEC
Offroadnavigation
Fahrzeug-/Reisezubehör
Wolfgang Marxer Dipl.-Ing.(FH)
tel: +49-8341-9610943
web: http://www.trophy-tec.de
denn mit uns kommen Sie ans Ziel !!!

vario E: Steuerung der elektrischen Verstellungen
vario E: control of the electrical adjustments

Ausstattung configuration

vario	vario E	vario XXL	vario E XXL
0941124 **SVS/LW/STV** serienmäßig serial	L 0941333 R 0941332	0941128	L 0941335 R 0941334
Seitenteile, Lendenwirbelstütze, Sitztiefe verstellbar lateral backrest, lumbar support, seat depth adjustable	Verstellungen **elektrisch**, Heizung in Sitz und Rücken electrical adjustments, heating in seat and backrest	**verlängertes** Rückenteil extended backrest	Verstellungen **elektrisch, langer Rücken**, Heizung in Sitz und Rücken electrical adjustments, **long backrest**, heating in seat and backrest

Optionen options

HZG	ARML	ARMR	MASS	NET
0891002 Bedienteil l/r control l/r 0890001/02	0790008	0790007	0899038	0899046
Heizung in Sitz und Rücken standard bei vario E heating in seat and backrest standard for vario E	links left	rechts right **Armauflagen** nach oben klappbar armrests foldable upwards	**Massageeinrichtung** im Rücken, pneumatisch, nicht erhältlich für vario E Modelle massage unit in the backrest, pneumatic, not available for vario E models	**Gepäcknetz** baggage net

Bezugsmaterial fabrics

Die Kombination der Bezugsstoffe bezieht sich auf die Sitz- und Außenflächen.
Wählen Sie aus den abgebildeten Stoffaplikationen.
Sonderwünsche wie Originalstoffe bzw. Leder sind auf Anfrage erhältlich.
The combinations of the fabrics refer to the seating surface and the outer surface.
Please choose from the illustrated fabrics.
Special requests as original fabrics or leather are available on enquiry.

TROPHY-TEC
GPS
Offroadnavigation
Fahrzeug-/Reisezubehör
Wolfgang Marxer Dipl.-Ing.(FH)
tel: +49-6241-9610943
web: http://www.trophy-tec.de
... denn mit uns kommen Sie ans Ziel !!!

Sitzfläche seating
Sitz- und Rückenpolster
seat and backrest seating surface

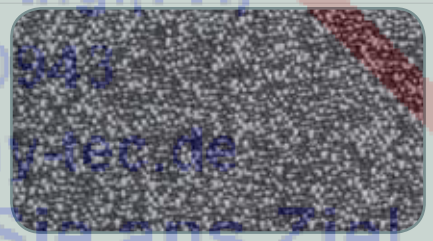
HA 09

HA 10

Korpus corpus
Seitenwangen, Kopfstütze, Rückseite
lateral supports, head bolster, backside

V 120

V 110

Geringe Abweichungen in Farbe und Struktur sind produktionsbedingt und nicht auszuschließen. Sie berechtigen nicht zur Reklamation.

Abmessungen dimensions

Modell model	Art.Nr p/n	A	B	C	D	E	F	G
sportline F	0811101	500	610	200-310	510	570	450	470
sportline N	0812100	520	610	200-310	510	640	450	500
sportline LR	0812101/02	520	610	200-310	510	640	450	500
sportline LR Edition	0812107/06	520	610	200-310	510	640	450	500
traveller	0941100	540	610	200-310	510	660	460	520
traveller F	0841100	520	610	200-310	510	640	460	500
touring	0951100	540	610	200-310	510	660	500	520
touring F	0851100	520	610	200-310	510	640	500	500
vario	0941124	540	610	200-310	510	630-710	460	495-570
vario E	0941332/33	540	610	200-310	480	630-710	460	495-570
vario XXL	0941128	540	680	200-310	510	630-710	460	495-570
vario XXL E	0941334/35	540	680	200-310	480	630-710	460	495-570

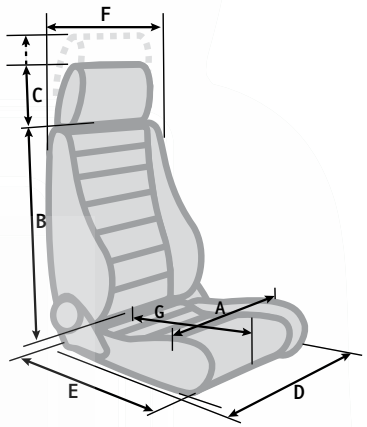

Maße in mm dimensions in mm

A	Gesamtbreite im Oberschenkelbereich	overall width (thigh area)
B	Höhe Rückenlehne	height backrest
C	Höhe Kopfstütze	height headrest
D	Breite Beschlag	max. width
E	Gesamtlänge	overall length
F	Gesamtbreite im Schulterbereich	overall width (shoulder area)
G	Sitztiefe	seat depth

TROPHY-TEC GPS Offroadnavigation Fahrzeug-/Reisezubehör Wolfgang Marxer Dipl.-Ing.(FH) tel: +49-8341-9610943 web: http://www.trophy-tec.de ... denn mit uns kommen Sie ans Ziel !!!

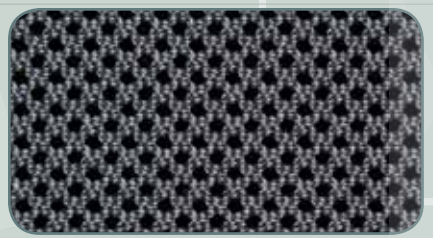
N 120

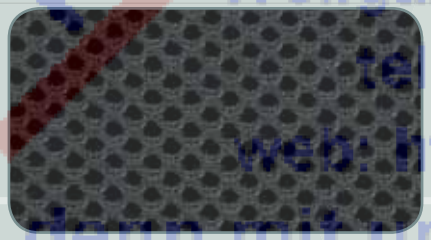
N110

BAG

BAC

LR 02 mit Aufpreis
with surcharge

A 211

C111

K115

C 350

Slight differences in colour and structure are due to production and cannot be excluded; therefore such differences are not subject to complaint.

technische Eigenschaften technical specifications

In schwedisch-deutscher Co-Produktion wurden die Sitze der **ergo**-Baureihe entwickelt. **BE-GE** Industri AB ist Schwedens führender Hersteller von pneumatisch gefederten Fahrersitzen für LKW, Bus und Bahn. Das Konzept der ergo Sitze ist ausgerichtet auf die Anforderungen des Berufskraftfahrers und wird dem Fahrersitz als täglicher Arbeitsplatz gerecht. Dabei ist Ergonomie, Sitzkomfort, individuelle Verstellmöglichkeit der gesamten Sitzfläche und des Dämpfungsverhaltens, sowie die Langlebigkeit der Konstruktion und Funktionssicherheit von vorrangiger Bedeutung. Grundvoraussetzungen für ein entspanntes, konzentriertes und damit sicheres Fahren.

The seats of the **ergo**-line were developed in Swedish-German co-operation. **BE-GE** Industri AB is the leading manufacturer of suspension seats for heavy trucks, buses and trains in Scandinavia. ergo seats were designed to perfectly meet the demands of workplaces of professional truck drivers and bus drivers. Ergonomic and comfortable seats with numerous adjustabilities make it possible for everyone to find the perfect individual seating position. The pneumatic suspension system adjusts automatically according to the driver's weight and road conditions. Long-lasting constructions and absolutely secure functions quarantee a relaxed, concentrated and save driving at all times.

Vent System (modellabhängig)
vent system (depends on model)

Ventilation in Sitz- und Rückenteil (entlüftend)
ventilation in seat and backrest (extracting)

Armauflage links / rechts, nach oben klappbar (Zubehör)
armrest left / right, foldable upwards (accessory)

Steuerung der pneumatischen Funktionen
control for pneumatic functions

Nackenpolster verstellbar (ergo DPS)
neckrest adjustable (ergo DPS)

Sicherheitsgurt (optional)
safety belt (optional)

Steuerung des Dämpfungssystems:
adjustment of the suspension system:

Schnell-absenkung	Neigungs-verstellung	Höhen-verstellung	Dämpfungs-verstellung	Blockierung der Federung (ergo DPS)
quick lowering	adjustment of inclination	hight adjustment	adjustment of the shockabsorber	blocking of suspension (ergo DPS)

TROPHY-TEC GPS Offroadnavigation Fahrzeug Heizzubehör
Wolfgang Mamer Dipl.-Ing.(FH)
tel: +49-9341-9610943
web: http://www.trophy-tec.de
... denn mit uns kommen Sie ans Ziel !!!

ergo

pneumatisch gesteuerte Fahrersitze für LKW, Bus und Bahn
pneumatically controlled driver seats
for trucks, buses and trains

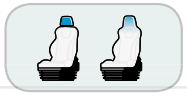

Kopfstütze integriert (ergo LS / ergo DPS), ausziehbar (ergo S)
headrest integrated (ergo LS / ergo DPS), adjustable (ergo S)

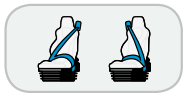

Sicherheitsgurt höhenverstellbar (optional)
in Fahrtrichtung links oder rechts
safety belt adjustable in height (optional)
can be assembled on the left or right side in driving direction
Breite **Schulterauflage**
wide **shoulder support**

Nackenpolster pneumatisch verstellbar (ergo DPS)
pneumatically adjustable **neckrest** (ergo DPS)

Serienmäßig bei allen **ergo**-Modellen sind die pneumatisch verstellbaren **Seitenwangen** der Rückenlehne
pneumatically adjustable **lateral side supports** are
serial for all **ergo** models

Die **Lendenwirbelstütze** (serienmäßig) besteht aus 2 Luftkammern
the **lumbar support** (serial) has two air chambers

Entriegelung zur Verstellung der **Rückenneigung**
release to adjust the **backrest angle**

Betätigung der **Sitztiefenverstellung**
release to adjust the **seat depth**

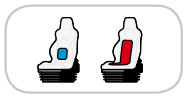

Steuerung der **pneumatischen Funktionen**
Sitzheizung und **Vent-System** (modellabhängig)
control for **pneumatic functions**,
heating and **vent system** (depending on the model)

TROPHY-TEC GPS Offroadnavigation Fahrzeug-/Reisezubehör
Wolfgang Marxer Dipl.-Ing.(FH)
tel: +49-8341-9610949
web: http://www.trophy-tec.de
Mit uns kommen Sie ans Ziel !!!

Steuerung der pneumatischen Funktionen
control for pneumatic functions

Sicherheitsgurt links/rechts
safety belt left/right

Armauflagen links/rechts
armrests left/right

TROPHY-TEC
GPS
Offroadnavigation
Fahrzeug-/Reisezubehör
Wolfgang Marxer Dipl.-Ing.(FH)
tel: +49-8341-9610943
web: http://www.trophy-tec.de
... denn mit uns kommen Sie ans Ziel !!!

Ausstattung configuration

ergo S **Art.Nr** p/n 9520000

KOINT	SVS	LW	STV	HZG
Kopfstütze integriert headrest integrated	**Seitenteile** verstellbar lateral backrest support adjustable	**Lendenwirbelstütze** verstellbar Lumbar support adjustable	**Sitztiefe/ Neigung** verstellbar seat depth / inclination adjustable	**Heizung** in Sitz und Rücken heating in seat and backrest

9521000

KOMP
Kompressor integriert compressor integrated

Optionen options

SGL	SGR	ARML	ARMR
9510005	9510006	9510007	9510008
links left rechts right **Sicherheitsgurt** integriert safety belt integrated		links left rechts right **Armauflage** nach oben klappbar armrest foldable upwards	

ergo S

Fahrersitz für LKW, Bus und Bahn
driver seat for trucks, buses and trains

TROPHY-TEC
GPS
Offroadnavigation
Fahrzeug-/Reisezubehör
Wolfgang Marxer Dipl.-Ing.(FH)
tel: +49-8341-9610943
web: http://www.trophy-tec.de
... denn mit uns kommen Sie ans Ziel !!!

Steuerung der pneumatischen Funktionen
control for pneumatic functions

Sicherheitsgurt links/rechts
safety belt left/right

Armauflagen links/rechts
armrests left/right

TROPHY-TEC
GPS
Offroadnavigation
Fahrzeug-/Reisezubehör
Wolfgang Marxer Dipl.-Ing.(FH)
tel: +49-8341-9610943
web: http://www.trophy-tec.de
... denn mit uns kommen Sie ans Ziel !!!

Ausstattung configuration

ergo LS **Art.Nr** p/n 9530000

KOINT	SVS	LW	STV	HZG	VE
Kopfstütze integriert headrest integrated	**Seitenteile** verstellbar lateral backrest support adjustable	**Lendenwirbelstütze** verstellbar Lumbar support adjustable	**Sitztiefe/ Neigung** verstellbar seat depth / inclination adjustable	**Heizung** in Sitz und Rücken heating in seat and backrest	**Ventilation** in Sitz und Rücken (entlüftend) ventilation in seat and backrest (extracting)

9531000

KOMP
Kompressor integriert (Ventilation entfällt) compressor integrated (ventilation not applicable)

Optionen options

SGL	SGR	ARML	ARMR
9510005	9510006	9510007	9510008
links left / rechts right **Sicherheitsgurt** integriert safety belt integrated		links left / rechts right **Armauflage** nach oben klappbar armrest foldable upwards	

ergo LS

Fahrersitz für LKW, Bus und Bahn
driver seat for trucks, buses and trains

TROPHY-TEC
GPS
Offroadnavigation
Fahrzeug-/Reisezubehör
Wolfgang Marxer Dipl.-Ing.(FH)
tel: +49-8341-9610943
web: http://www.trophy-tec.de
... denn mit uns kommen Sie ans Ziel !!!

Steuerung der pneumatischen Funktionen
control for pneumatic functions

Nackenpolster verstellbar
neckrest adjustable

DPS Blockierung der Federung
DPS blocking system of the suspension

Sicherheitsgurt links/rechts
safety belt left/right

Armauflagen links/rechts
armrests left/right

TROPHY-TEC GPS Fahrzeugnavigation
Fahrzeug-/Reisezubehör
Wolfgang Marxer Dipl.-Ing. (FH)
tel: +49-8341-9610943
web: http://www.trophy-tec.de
denn mit uns kommen Sie ans Ziel !!!

Ausstattung configuration

ergo DPS Art.Nr p/n 9540000

KOINT	NST	SVS	LW	STV	HZG	VE
Kopfstütze integriert headrest integrated	**Nackenpolster** verstellbar neckrest adjustable	**Seitenteile** verstellbar lateral backrest support adjustable	**Lendenwirbelstütze** verstellbar Lumbar support adjustable	**Sitztiefe/ Neigung** verstellbar seat depth / inclination adjustable	**Heizung** heating	**Ventilation** in Sitz und Rücken (entlüftend) ventilation in seat and backrest (extracting)

Optionen options

SGL	SGR	ARML	ARMR
9510005	9510006	9510007	9510008
links left	rechts right	links left	rechts right
Sicherheitsgurt integriert safety belt integrated		**Armauflage** nach oben klappbar armrest foldable upwards	

ergo DPS

Fahrersitz für LKW, Bus und Bahn
driver seat for trucks, buses and trains

TROPHY-TEC
GPS
Offroadnavigation
Fahrzeug-/Reisezubehör
Wolfgang Marxer Dipl.-Ing.(FH)
tel: +49-8341-9610943
web: http://www.trophy-tec.de
... denn mit uns kommen Sie ans Ziel !!!

Bezugsmaterial fabrics

Sitzfläche seating
Sitz- und Rückenpolster
seat and backrest

NF 09

Strapazierfähiges, atmungsaktives Bezugsmaterial
durable, breathable fabric

Scheuerfestigkeit
abraison resistance
>50.000 Martindale

Korpus corpus
Seitenwangen, Rückseite
lateral supports, backside

V 150

Strapazierfähiges Velours, speziell für den Einsatz im Nutzfahrzeug-Bereich
durable velours, especially appropriate for use in commercial vehicles

Scheuerfestigkeit
abraison resistance
>50.000 Martindale

Geringe Abweichungen in Farbe und Struktur sind produktionsbedingt und nicht auszuschließen. Sie berechtigen nicht zur Reklamation.
Slight differences in colour and structure are due to production and cannot be excluded; therefore such differences are not subject to complaint.

TROPHY-TEC
GPS
Offroadnavigation
Fahrzeug-/Reisezubehör
Wolfgang Marxer Dipl.-Ing.(FH)
tel: +49-6241-961043
web: http://www.trophy-tec.de
... denn mit uns kommen Sie ans Ziel !!!

Abmessungen dimensions

Modell model	Art.Nr p/n	A	B	C	D	E	F	G	H	I	J	K
ergo S	9520000	520	660	170-240	530	570	440	440-500	310-360	330	830-900	240-320
ergo LS	9530000	520	610	260	530	570	440	440-500	310-360	330	870	240-320
ergo DPS	9540000	520	610	260	530	570	440	440-500	310-360	330	870	240-320

Länge Armlehne (Zubehör) Length armrest (accessory): 340
Maße in mm dimensions in mm

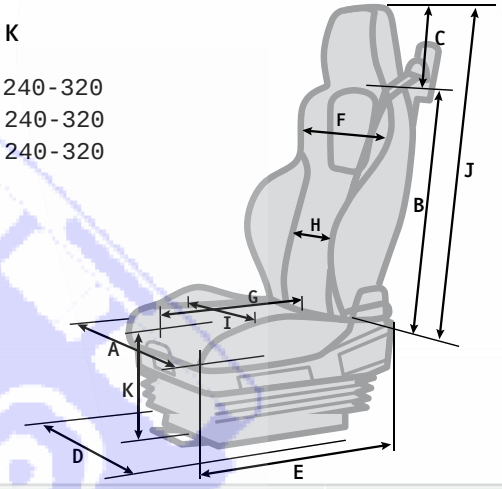

A	Gesamtbreite im Oberschenkelbereich	overall width (thigh area)
B	Höhe Rückenlehne	height backrest
C	Höhe Kopfstütze	height headrest
D	max. Breite	max. width
E	Gesamtlänge	overall length
F	Gesamtbreite im Schulterbereich	overall width (shoulder area)
G	Sitztiefe	seat depth
H	Gesamtbreite im Rückenbereich	overall width (back area)
I	Sitzbreite	seat width
J	Gesamthöhe Rücken	overall height back
K	Höhe Boden bis Sitzkissen	height base to seat cushion

TROPHY-TEC GPS Offroadnavigation Fahrzeug-/Reisezubehör Wolfgang Marxer Dipl.-Ing.(FH) tel: +49-8341-9610943 web: http://www.trophy-tec.de ... denn mit uns kommen Sie ans Ziel !!!

technische Adaptionsmöglichkeiten von Originalkomponenten:
technical adaption possibilities of original components:

I-Shift	Volvo®	Art.Nr. p/n	9519214
EPS	Mercedes-Benz Actros®	Art.Nr. p/n	9510009
CDM08	Bosch® (Mikrofon microphone)	Art.Nr. p/n	9510004

Trophy-Tec
Wolfgang Marxer Dipl.-Ing.(FH)
Egerlandring 26
D-87600 Kaufbeuren
tel: +49-8341-9610943
fax: +49-8341-9610967
email: info@trophy-tec.de
web: http://www.trophy-tec.de

TROPHY-TEC GPS Offroadnavigation Fahrzeug-/Reisezubehör Wolfgang Marxer Dipl.-Ing.(FH) tel: +49-8341-9610943 web: http://www.trophy-tec.de ... denn mit uns kommen Sie ans Ziel !!!

bling